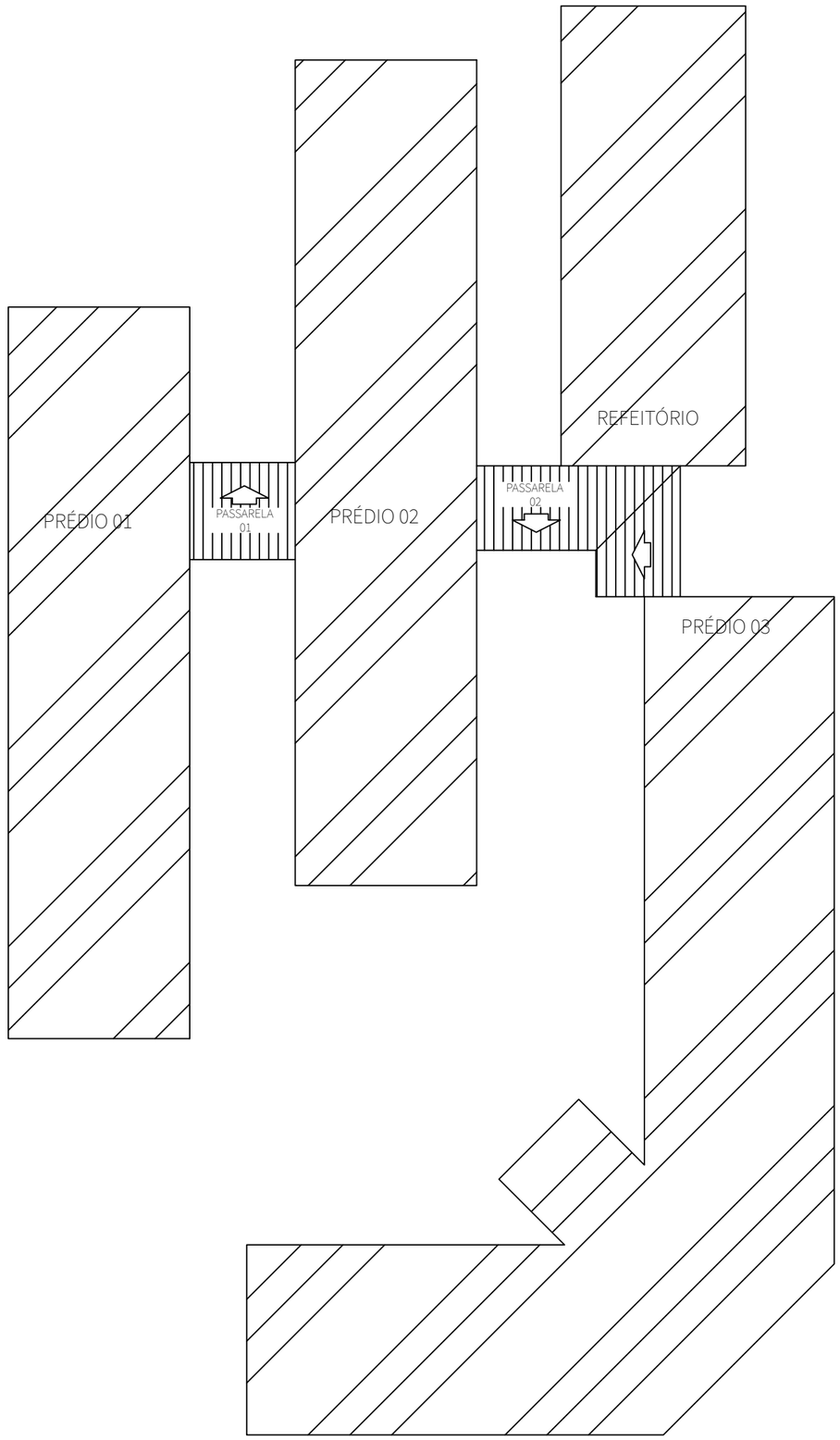

ENTRADA DA ESCOLA

PLANTA DE LOCALIZAÇÃO
Esc.:1/50

PREFEITURA MUNICIPAL DE ITAQUI

SECRETARIA MUNICIPAL DE OBRAS, VIAÇÃO E TRANSPORTES

PROJETO: CIRCULAÇÃO COBERTA

ENDEREÇO: AV. MÁRIO LOPES, 1440

ÁREA: 70,40m²

ESCALA: indicada

DATA: 15/03/2022

ANDREI QUEVEDO
Eng. Civil CREA RS229.671
Responsável Técnico Projeto

LEONARDO DICSON SANCHEZ BETIN
Prefeito Municipal

CONTEÚDO

PLANTA DE LOCALIZAÇÃO

01/07

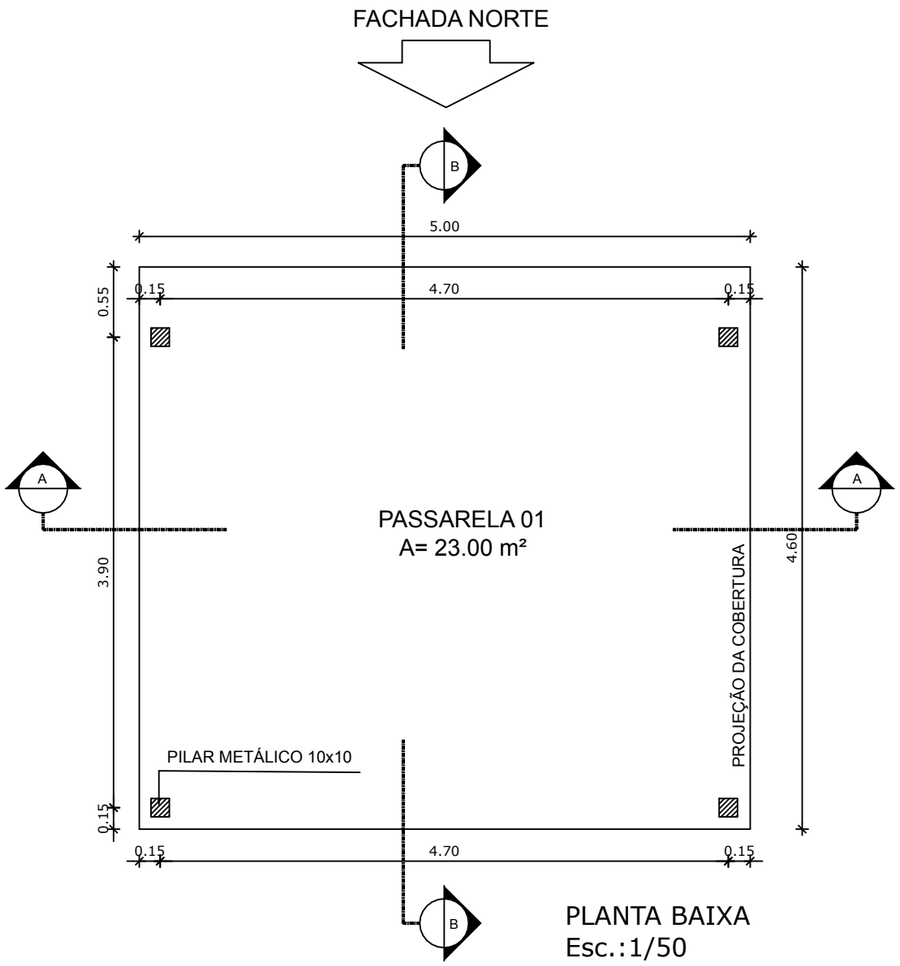

PLANTA BAIXA
Esc.:1/50

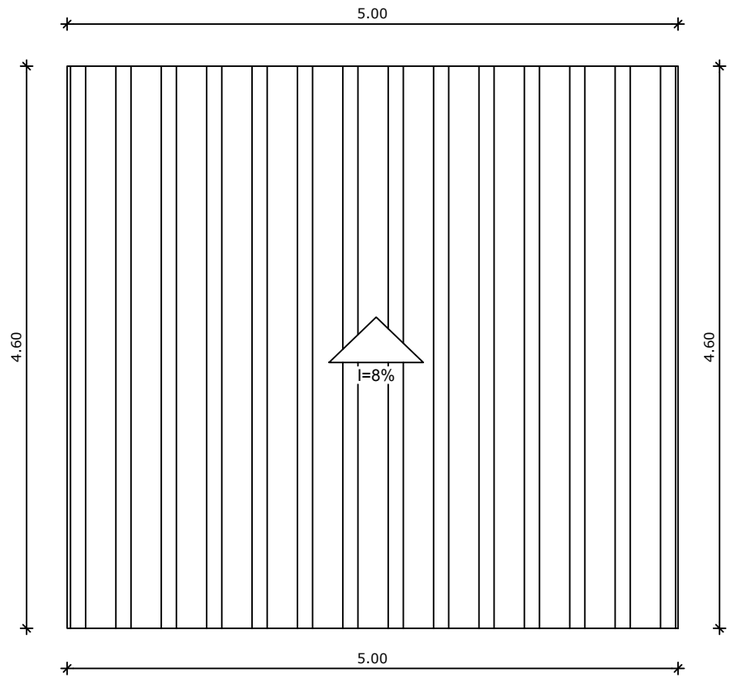

PLANTA DE COBERTURA
Esc.:1/50

PREFEITURA MUNICIPAL DE ITAQUI

SECRETARIA MUNICIPAL DE OBRAS, VIAÇÃO E TRANSPORTES

PROJETO: CIRCULAÇÃO COBERTA

ENDEREÇO: AV. MÁRIO LOPES, 1440

ÁREA: 70,40m²

ESCALA: indicada

DATA: 15/03/2022

ANDREI QUEVEDO
Eng. Civil CREA RS229.671
Responsável Técnico Projeto

LEONARDO DICSON SANCHEZ BETIN
Prefeito Municipal

CONTEÚDO
PLANTA DE COBERTURA E PLANTA BAIXA - PASSARELA 01

02/07

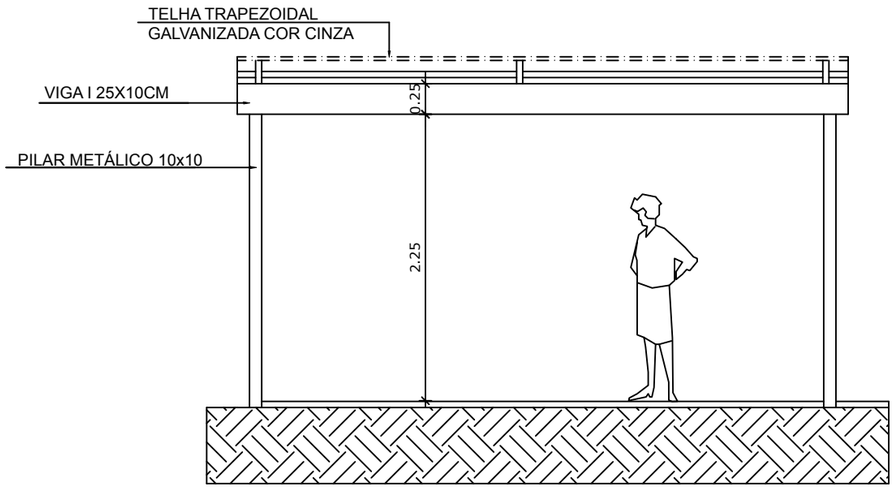

CORTE AA
Esc.:1/50

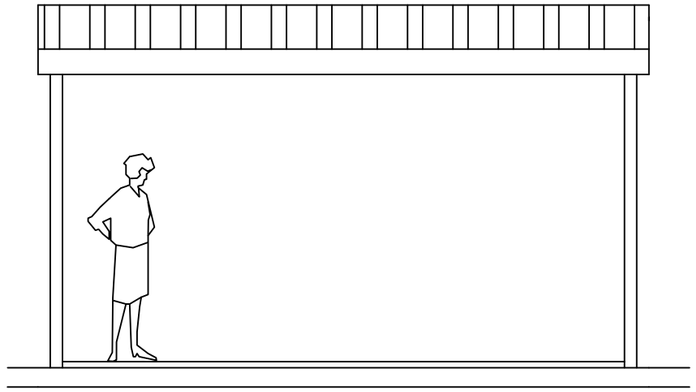

PLANTA NORTE
Esc.:1/50

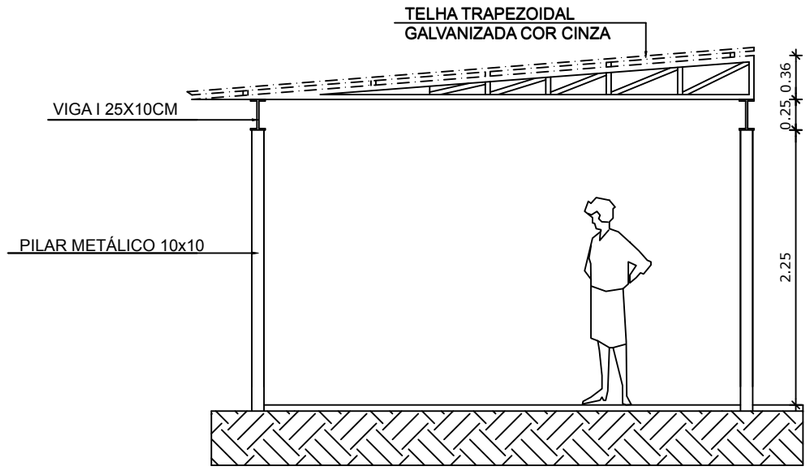

CORTE BB
Esc.:1/50

PREFEITURA MUNICIPAL DE ITAQUI

SECRETARIA MUNICIPAL DE OBRAS, VIAÇÃO E TRANSPORTES

PROJETO: CIRCULAÇÃO COBERTA

ENDEREÇO: AV. MÁRIO LOPES, 1440

ÁREA: 70,40m²

ESCALA: indicada

DATA: 15/03/2022

ANDREI QUEVEDO
Eng. Civil CREA RS229.671
Responsável Técnico Projeto

LEONARDO DICSON SANCHEZ BETIN
Prefeito Municipal

CONTEÚDO

CORTES - PASSARELA 01

03/07

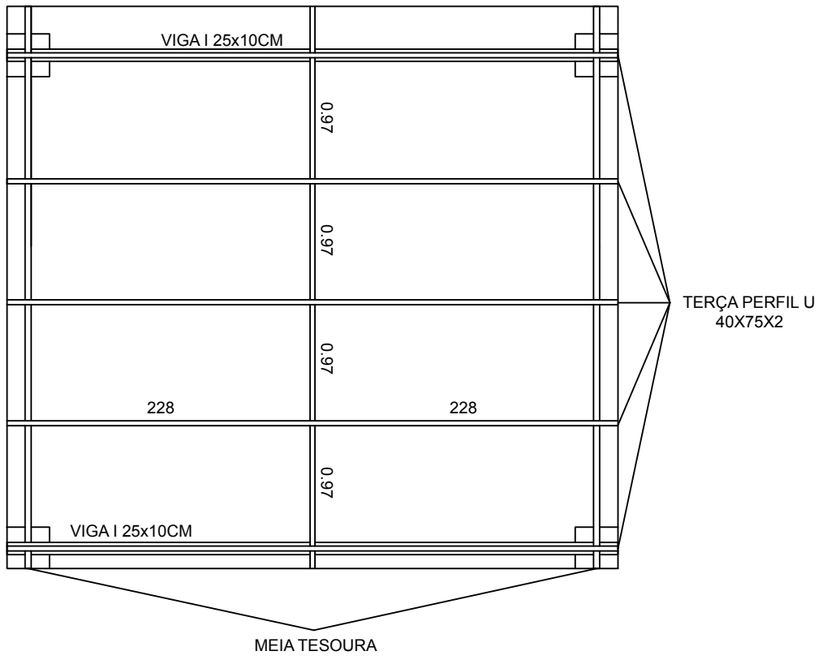

ESTRUTURA DO TELHADO
Esc.:1/50

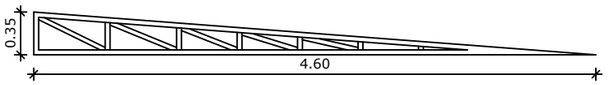

MEIA TESOURA
Esc.:1/50

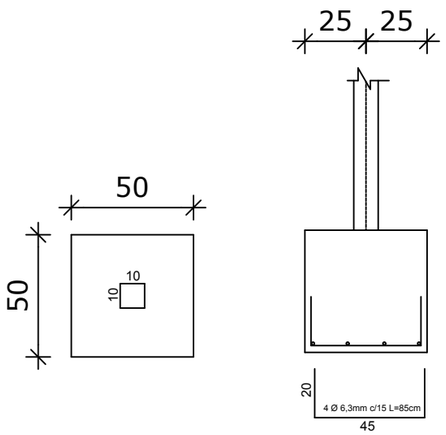

BLOCO DE FUNDAÇÃO
Esc.:1/25

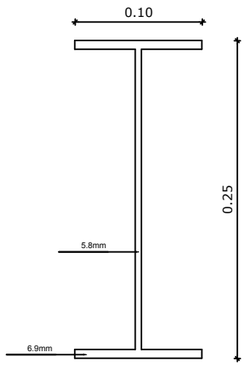

VIGA I

PREFEITURA MUNICIPAL DE ITAQUI

SECRETARIA MUNICIPAL DE OBRAS, VIAÇÃO E TRANSPORTES

PROJETO: CIRCULAÇÃO COBERTA

ENDEREÇO: AV. MÁRIO LOPES, 1440

ÁREA: 70,40m²

ESCALA: indicada

DATA: 15/03/2022

ANDREI QUEVEDO
Eng. Civil CREA RS229.671
Responsável Técnico Projeto

LEONARDO DICSON SANCHEZ BETIN
Prefeito Municipal

CONTEÚDO

ESTRUTURAL - PASSARELA 01

04/07

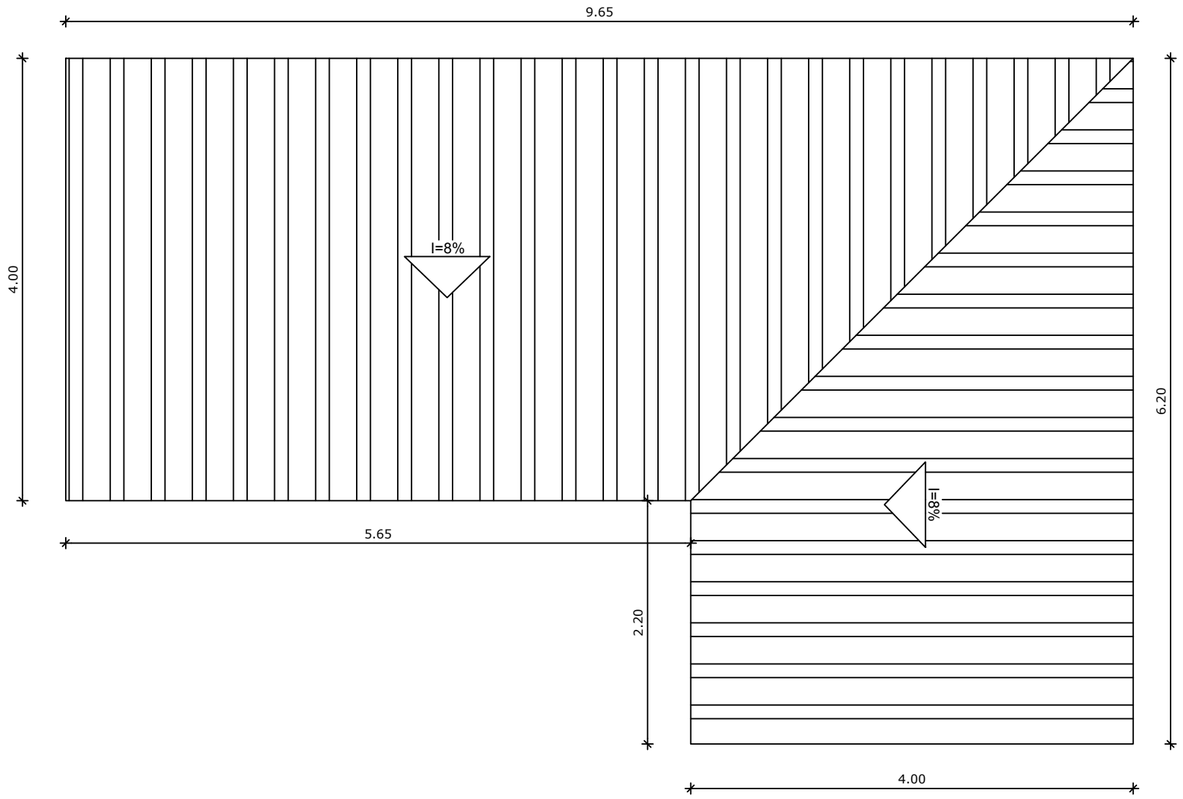

PLANTA DE COBERTURA
Esc.:1/50

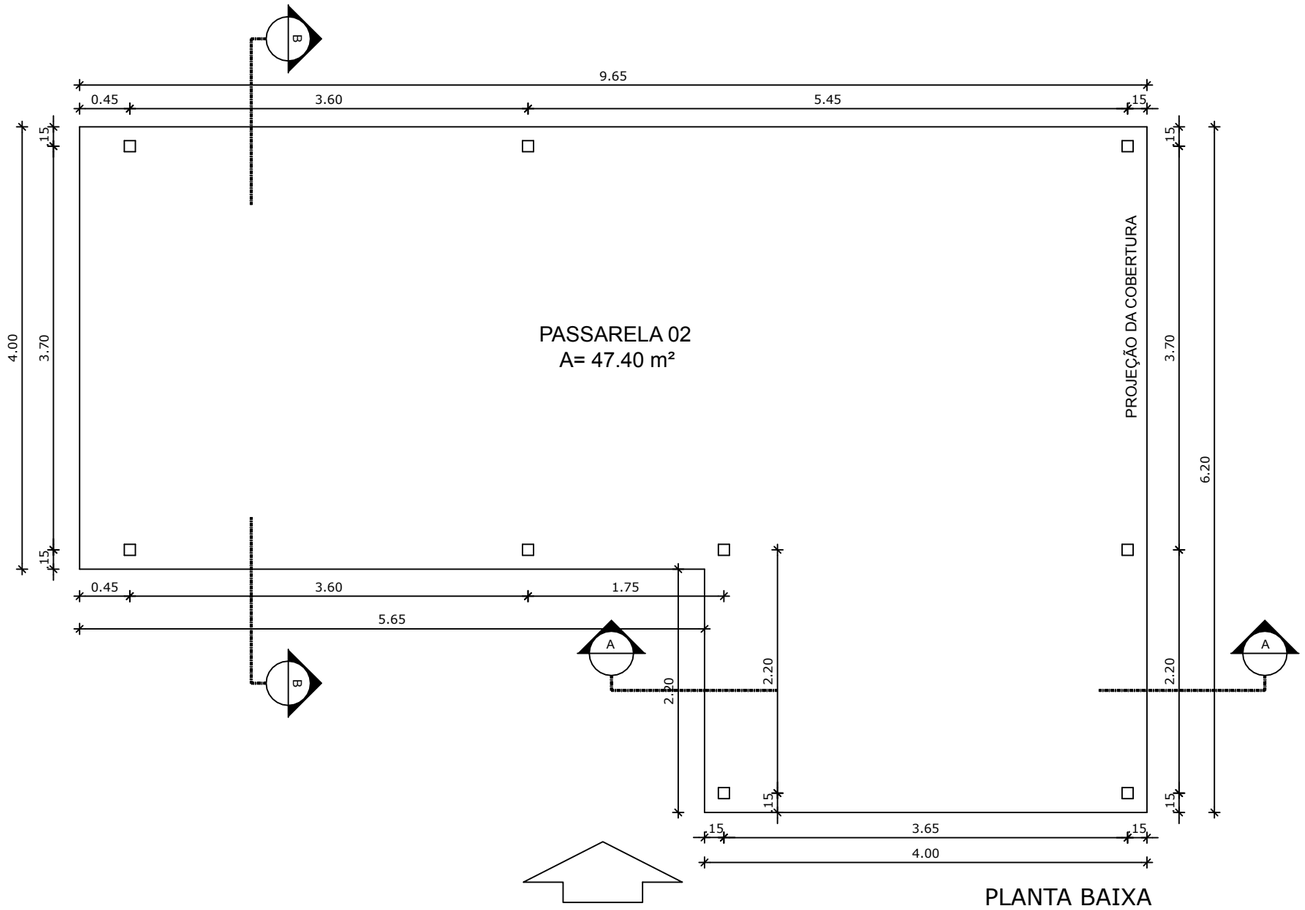

FACHADA SUL

PLANTA BAIXA
Esc.:1/50

PREFEITURA MUNICIPAL DE ITAQUI

SECRETARIA MUNICIPAL DE OBRAS, VIAÇÃO E TRANSPORTES

PROJETO: CIRCULAÇÃO COBERTA

ENDEREÇO: AV. MÁRIO LOPES, 1440

ÁREA: 70,40m²

ESCALA: indicada

DATA: 15/03/2022

ANDREI QUEVEDO
Eng. Civil CREA RS229.671
Responsável Técnico Projeto

LEONARDO DICSON SANCHEZ BETIN
Prefeito Municipal

CONTEÚDO
PLANTA DE COBERTURA E PLANTA BAIXA - PASSARELA 02

05/07

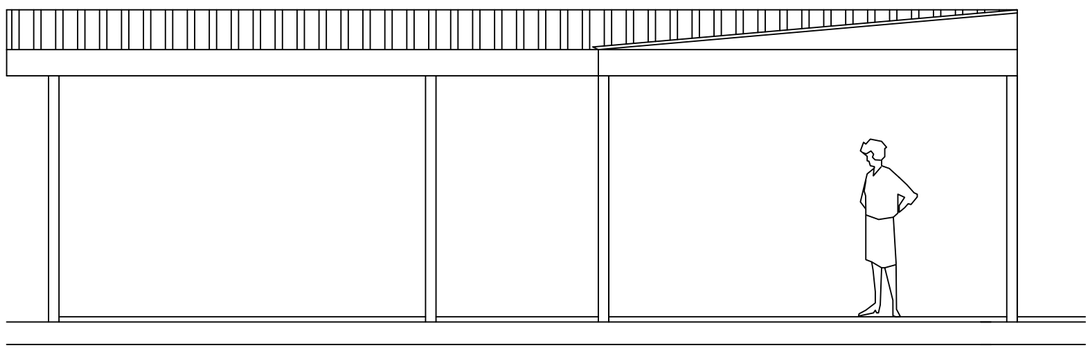

PLANTA SUL
Esc.:1/50

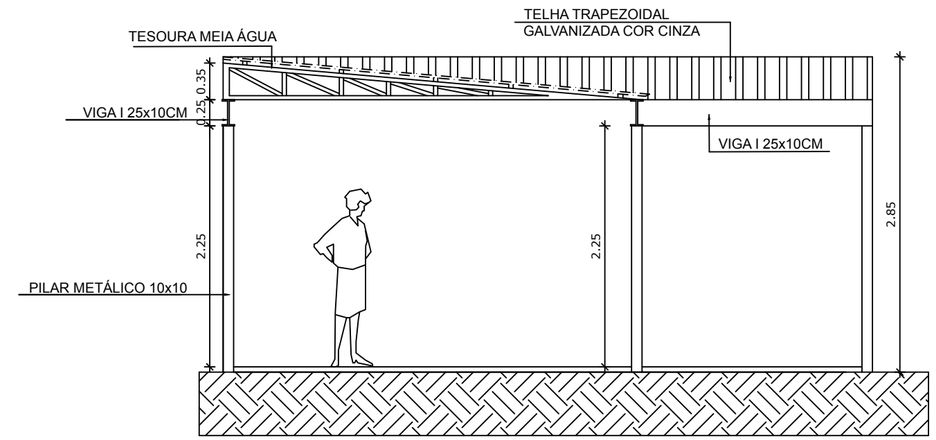

CORTE AA
Esc.:1/50

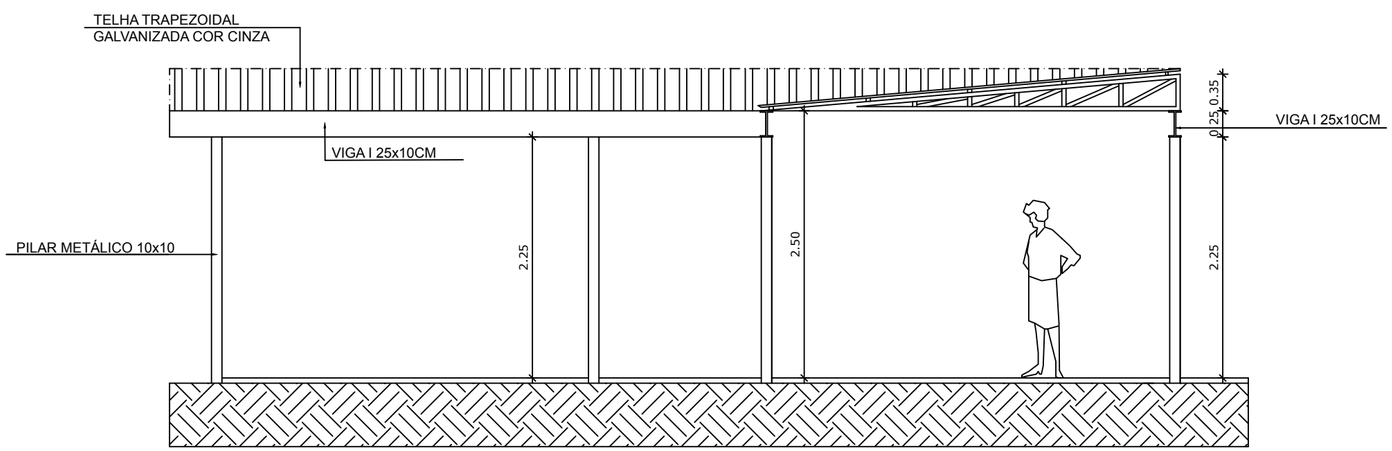

CORTE BB
Esc.:1/50

PREFEITURA MUNICIPAL DE ITAQUI

SECRETARIA MUNICIPAL DE OBRAS, VIAÇÃO E TRANSPORTES

PROJETO: CIRCULAÇÃO COBERTA

ENDEREÇO: AV. MÁRIO LOPES, 1440

ÁREA: 70,40m²

ESCALA: indicada

DATA: 15/03/2022

ANDREI QUEVEDO
Eng. Civil CREA RS229.671
Responsável Técnico Projeto

LEONARDO DICSON SANCHEZ BETIN
Prefeito Municipal

CONTEÚDO

CORTES

06/07

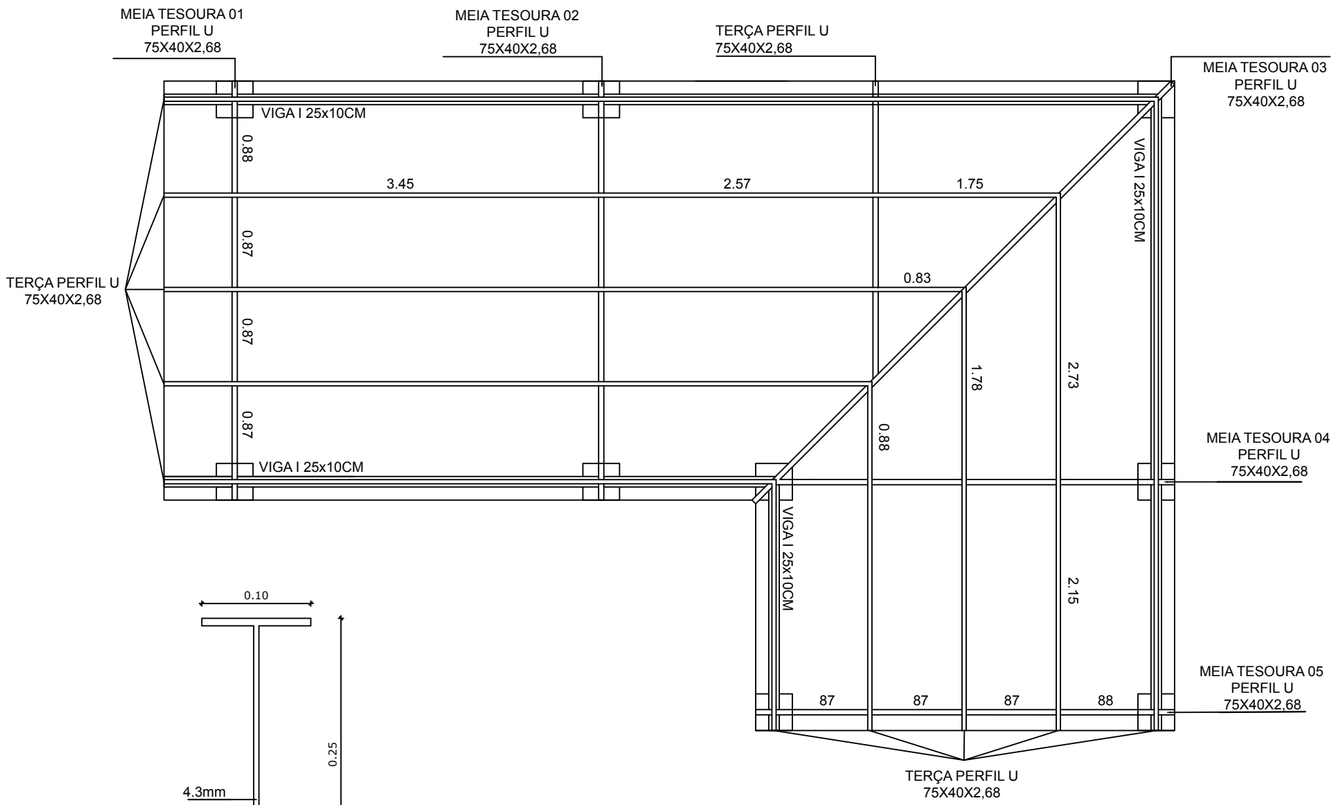

ESTRUTURA DO TELHADO
Esc.:1/50

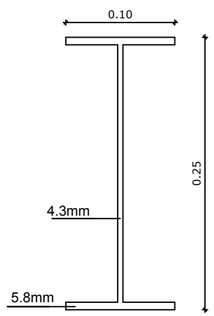

VIGA I

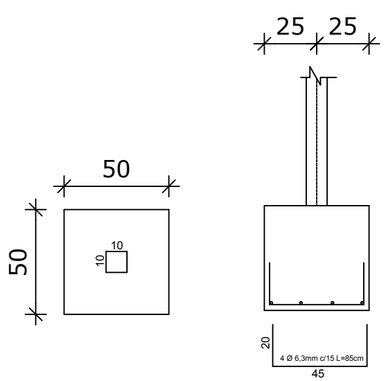

BLOCO DE FUNDAÇÃO
Esc.:1/25

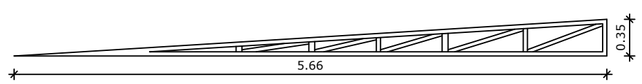

MEIA TESOURA 03
Esc.: 1/50

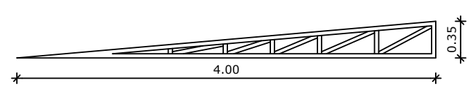

MEIA TESOURA 01, 02, 04, 05
Esc.: 1/50

PREFEITURA MUNICIPAL DE ITAQUI

SECRETARIA MUNICIPAL DE OBRAS, VIAÇÃO E TRANSPORTES

PROJETO: CIRCULAÇÃO COBERTA

ENDEREÇO: AV. MÁRIO LOPES, 1440

ÁREA: 70,40m²

ESCALA: indicada

DATA: 15/03/2022

ANDREI QUEVEDO
Eng. Civil CREA RS229.671
Responsável Técnico Projeto

LEONARDO DICSON SANCHEZ BETIN
Prefeito Municipal

CONTEÚDO

ESTRUTURAL - PASSARELA 02

07/07